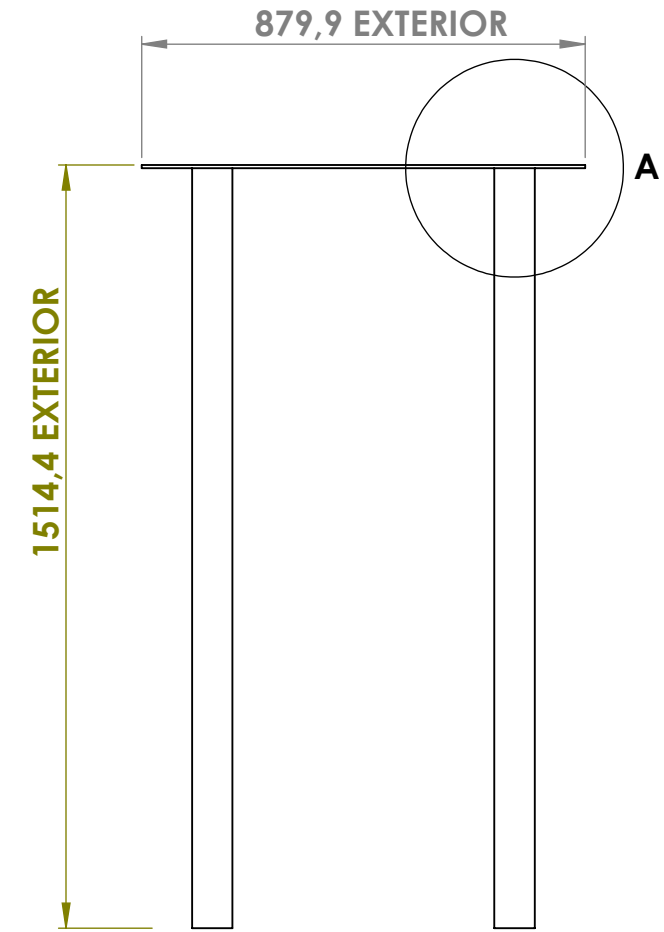

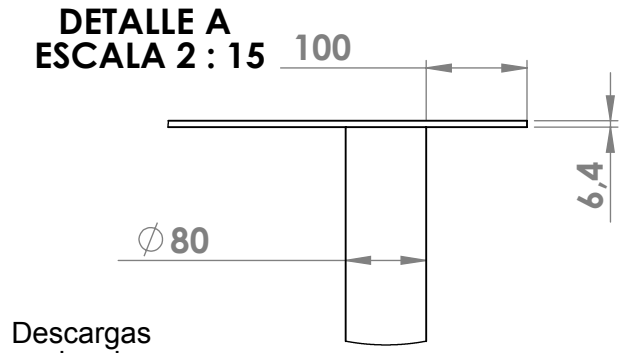

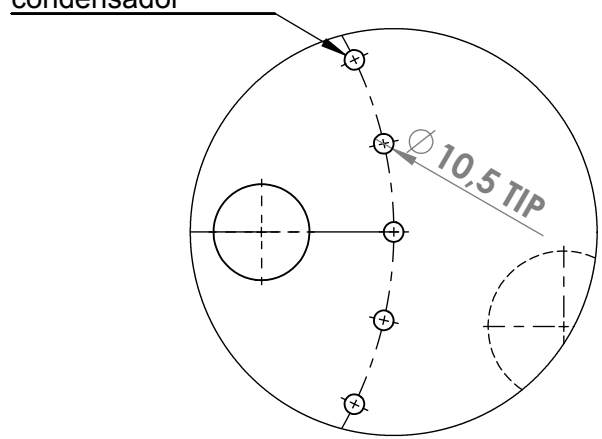

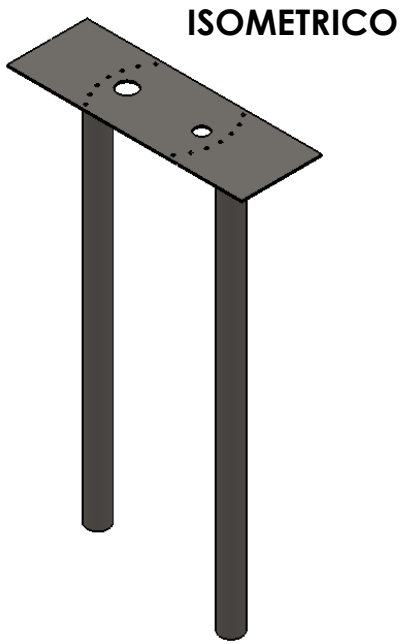

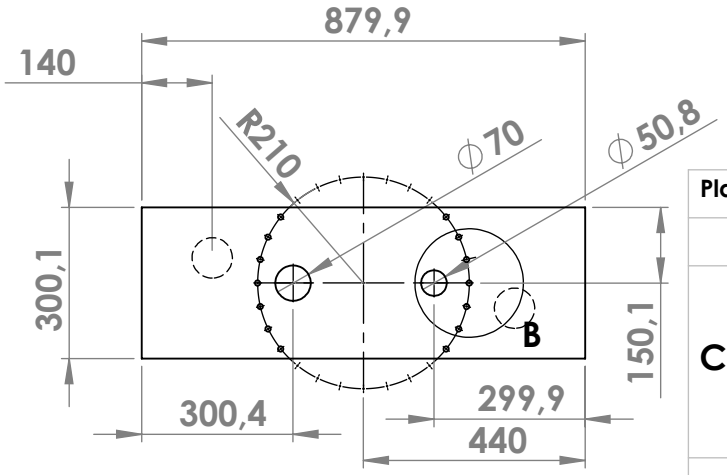

Plano	Nombre		Material		Cant
	Base condensador		Acero estructural		1
CHILLER	Fecha	Efectuó	Revisó	Hoja	Unidad
	21-04-12	F. Henao	J. Sevilla	1/1	mm
	01-06-12	F. Henao	J. Sevilla	Escala 1/15	

Este plano es propiedad de los autores y de la Universidad del Valle